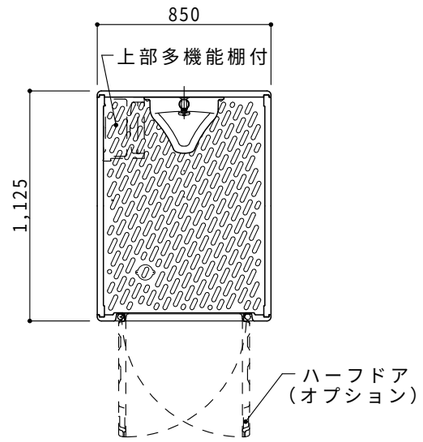


※ハーフドアは左右取付可能

平　面　図　S=1/30

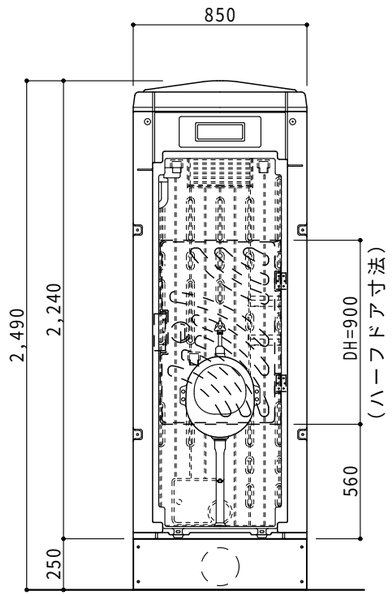


A 立 面 図　S=1/30

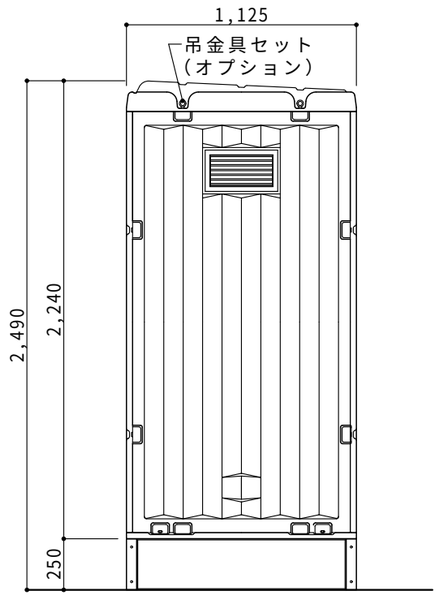


D 立 面 図　S=1/30

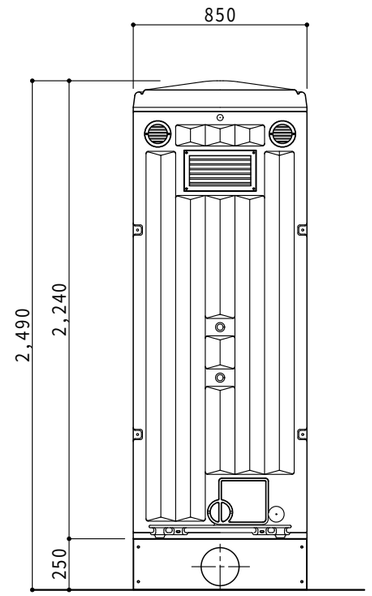


C 立 面 図　S=1/30

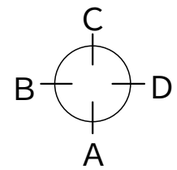


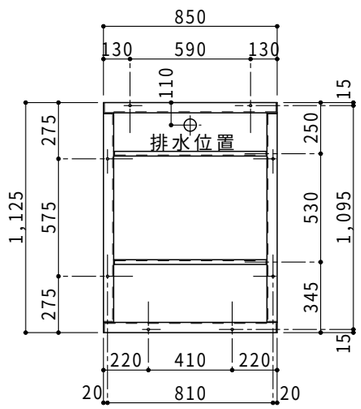


架　台　図　S=1/30

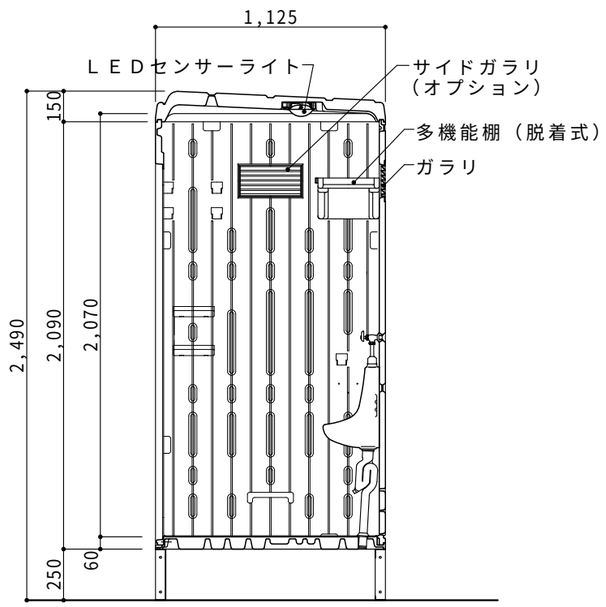


断　面　図　S=1/30

●ＧＸ－ＢＳＤ（水洗架台式）

| | |
|---|---|
| ルーフ | ポリエチレン製　ダブルウォール（中空）成形品 |
| サイドパネル | ポリエチレン製　ダブルウォール（中空）成形品 t=30mm |
| バックパネル | ポリエチレン製　ダブルウォール（中空）成形品 t=30mm |
| フロントパネル | ポリエチレン製　ダブルウォール（中空）成形品 t=40mm |
| 床・土台 | ポリエチレン製　ダブルウォール（中空）成形品 t=60mm |
| 衛生器具 | 陶器製壁掛小便器 |
| 組立ボルト | ステンレス製 M8ボルトナット |
| 附 属 品 | 多機能棚（脱着式）・コートフック2個<br>ＬＥＤセンサーライト |
| 架　　台 | スチール製架台　H=250 |
| オプション | サイドガラリ・電動ファン・排水目皿（ワントラップ付）<br>吊金具セット・ハーフドアセット（スプリング丁番付） |